MAGNI
TELESCOPIC HANDLERS

RTH

6.26

БУДІВНИЦТВО

ЛОГІСТИКА

ПОДІЇ ТА КІНО

ЛІСОВЕ ГОСПОДАРСТВО



RTH 6.26

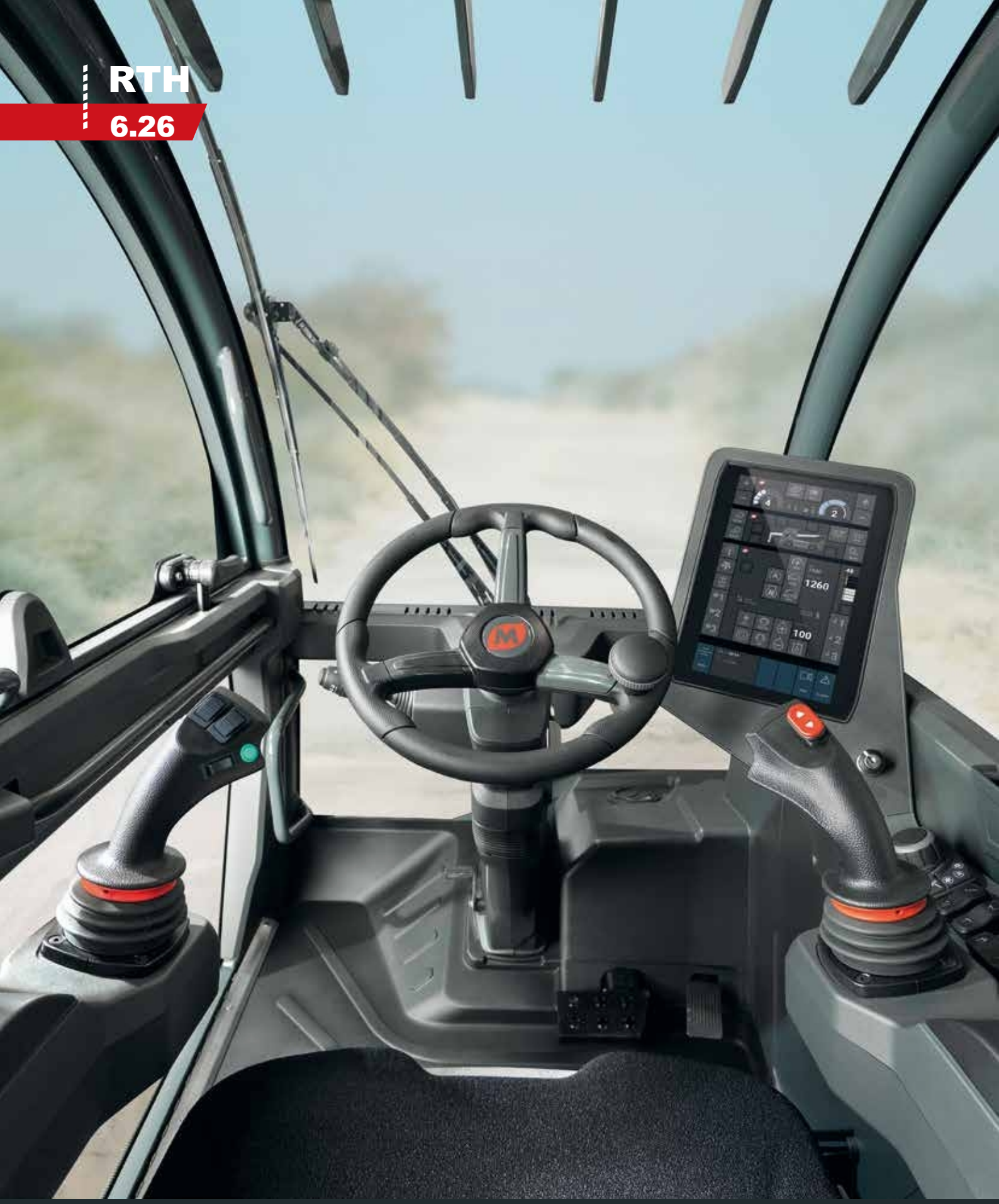

КАБІНА
Найкраща в своєму класі безпека та оглядовість

ПРОДУКТИВНІСТЬ
Неперевершена продуктивність підйому

ДІАГРАМА НАВАНТАЖЕННЯ В РЕЖИМІ РЕАЛЬНОГО ЧАСУ
Три динамічні діаграми навантаження в режимі реального часу

RTH

РОЗМІРИ (мм)

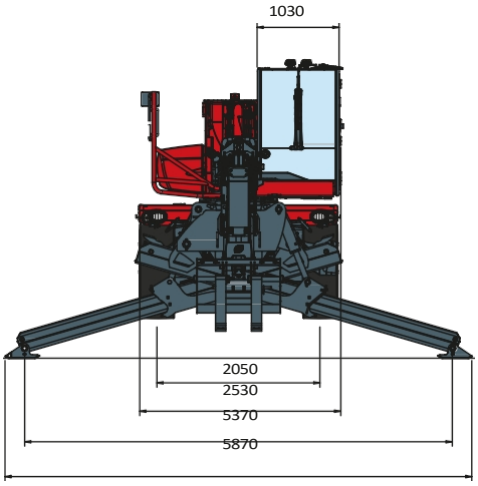

ПЕРЕДНЯ ЧАСТИНА
ВИД

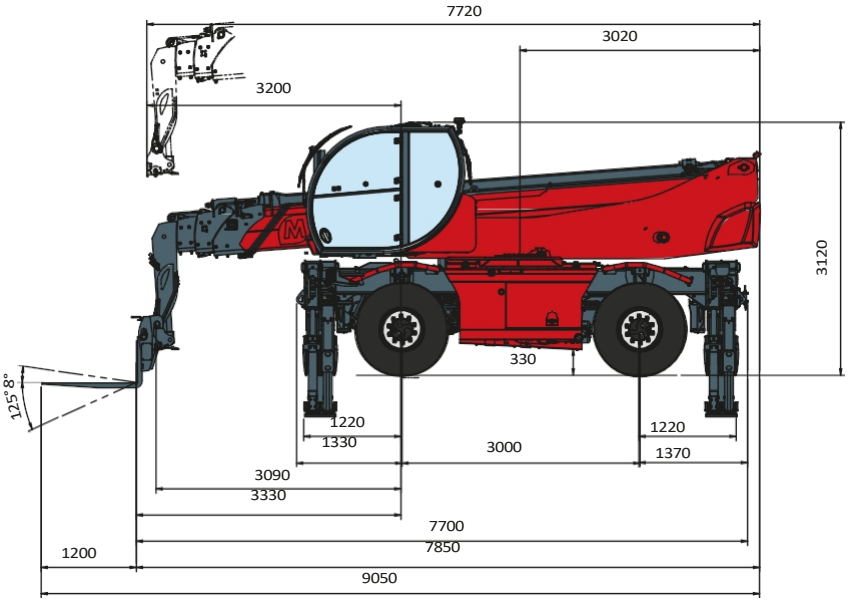

БОК
ВИД

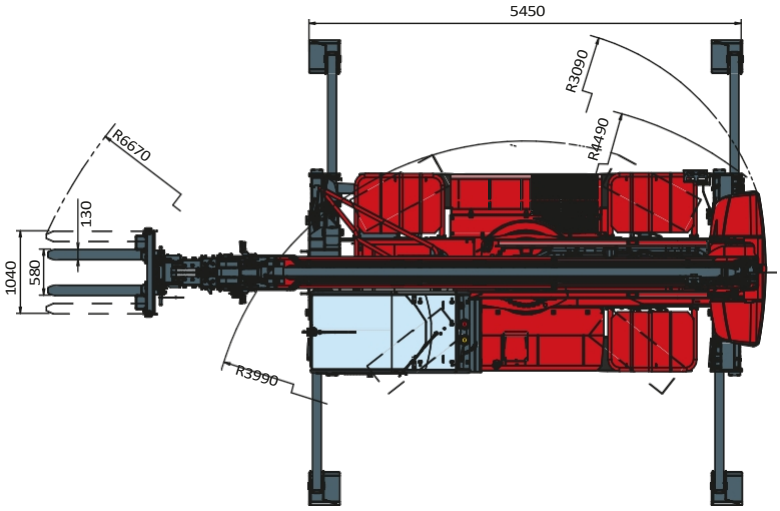

ЗВЕРХУ
ВИД

Таблиця навантажень з

ПОВНІСТЮ ВИСУНЕНИМИ СТАБІЛІЗАТОРАМИ (360°)

ATT-03-004

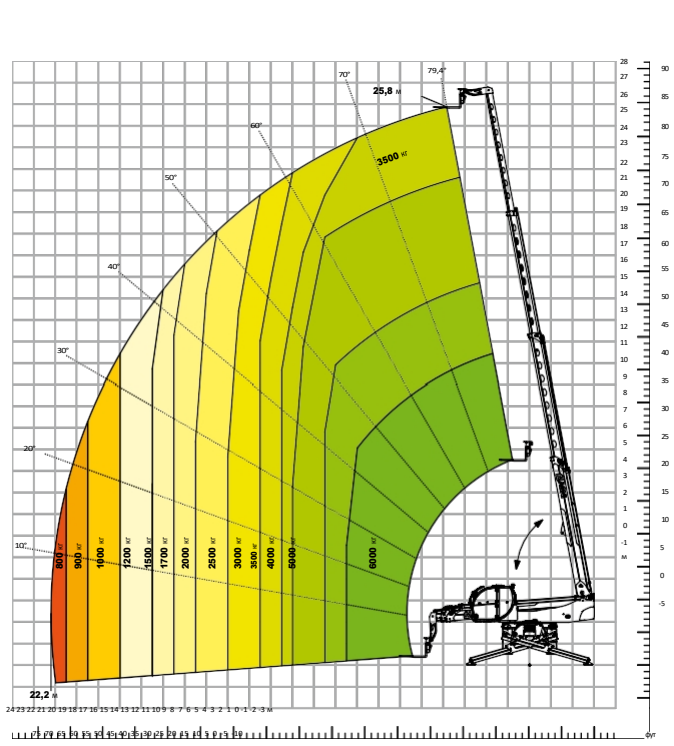

Таблиця навантажень

ПЕРЕДНЄ КРІПЛЕННЯ НА ШИНАХ

ATT-03-004

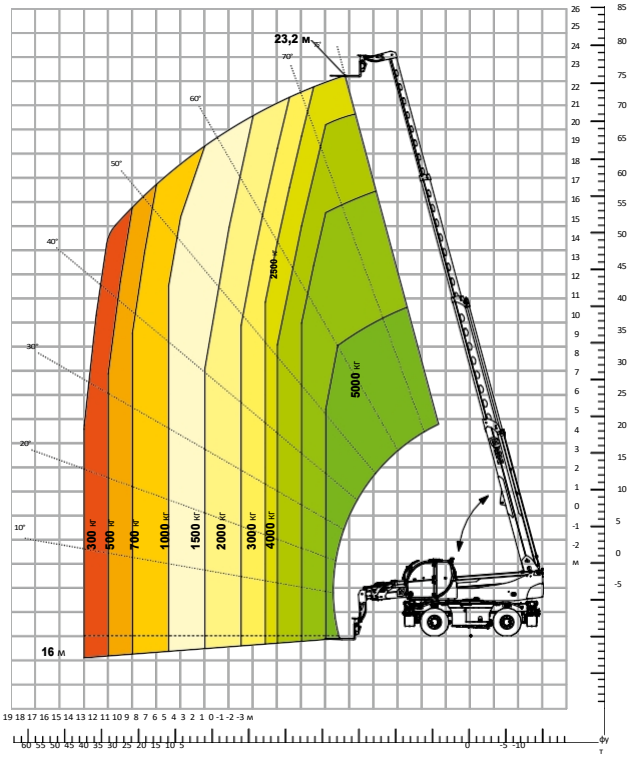

Таблиця навантажень з

ЛЕБЕДКОЮ, 3500 кг

ATT - 02 - 002

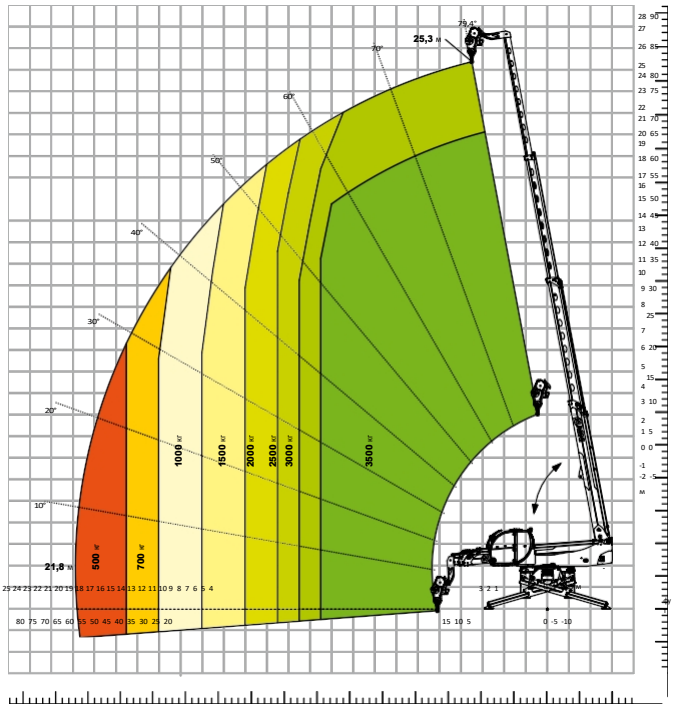

Таблиця навантажень з

ЛЕБЕДКОЮ, 6 000 кг

ATT - 02 - 004

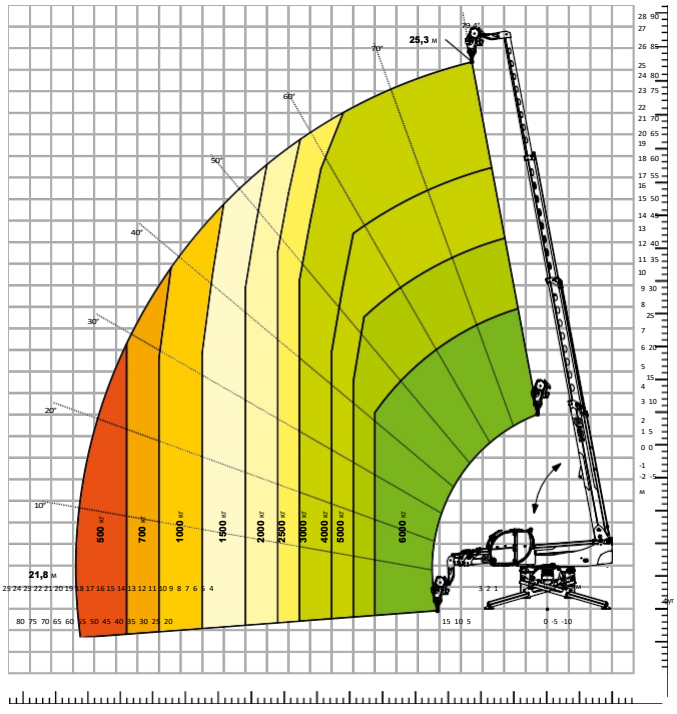

Таблиця навантажень з

СТРІЛОЮ З ЛЕБЕДКОЮ, 1 500 кг

ATT - 04 - 011



Таблиця навантажень з

СТРІЛОЮ З ЛЕБЕДКОЮ, 2 000 кг

ATT - 04 - 015

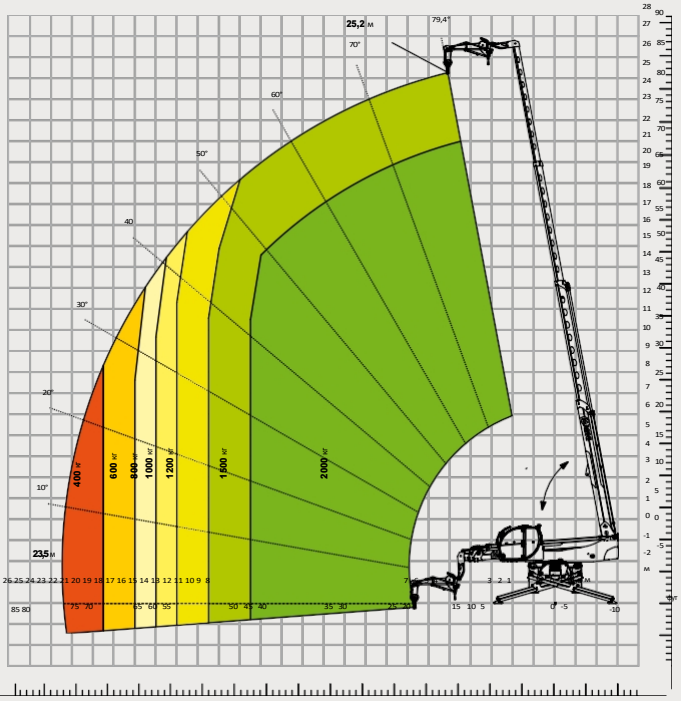

Таблиця навантажень з

СТРІЛОЮ З ЛЕБЕДКОЮ, 3 000 кг

ATT - 04 - 019

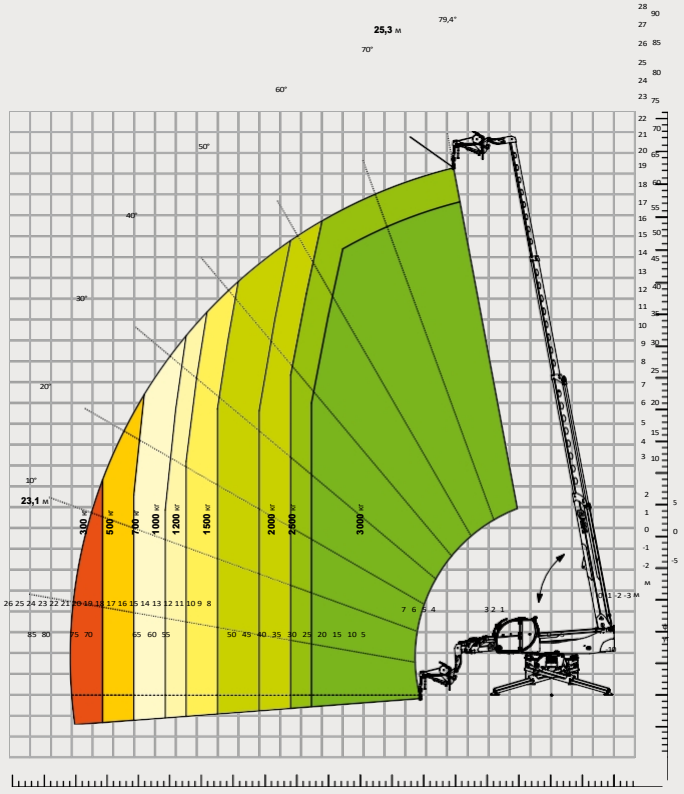

Таблиця навантажень з

стрілою, 2 000 кг

ATT - 04 - 013

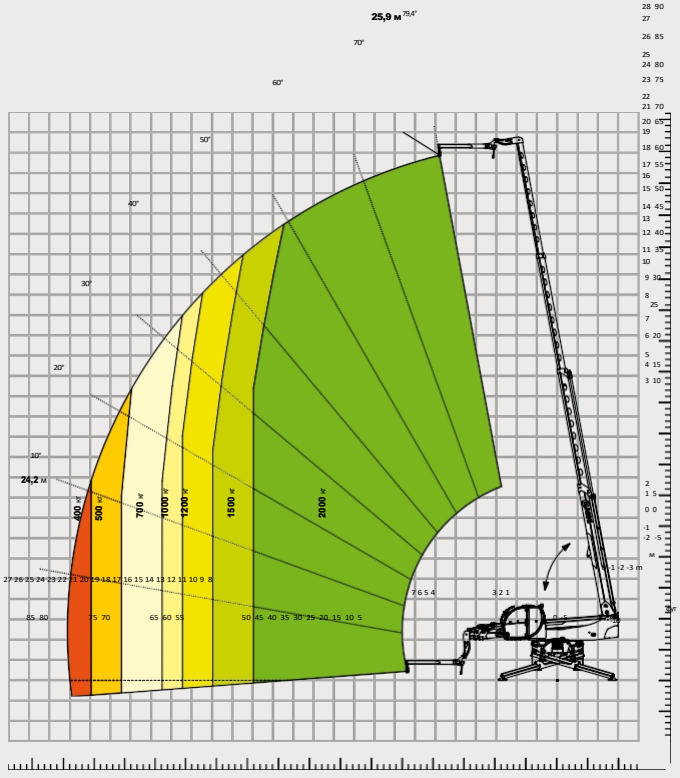

Таблиця навантажень

з

ГАКОМ, 6 000 кг

ATT - 05 - 001

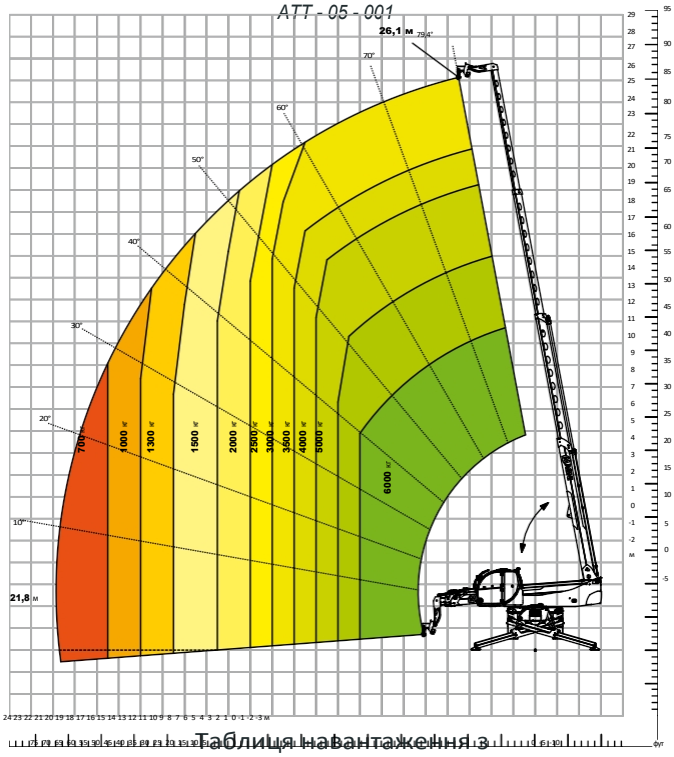

Таблиця навантажень з

ОБЕРТОВОЮ ВИСУВНОЮ ПЛАТФОРМОЮ,

500 кг

ATT - 01 - 007

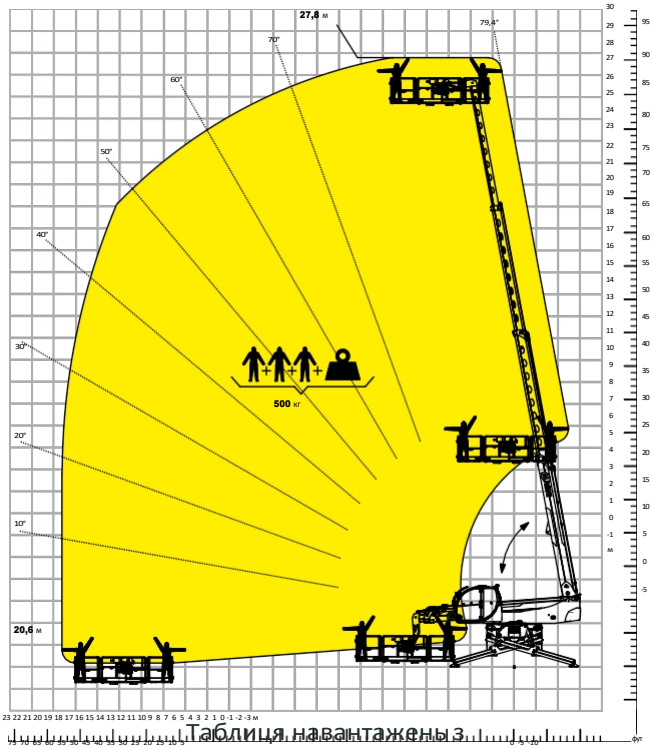

Таблиця навантажень з

Обертова висувна платформа, 1000 кг

ATT - 01 - 016

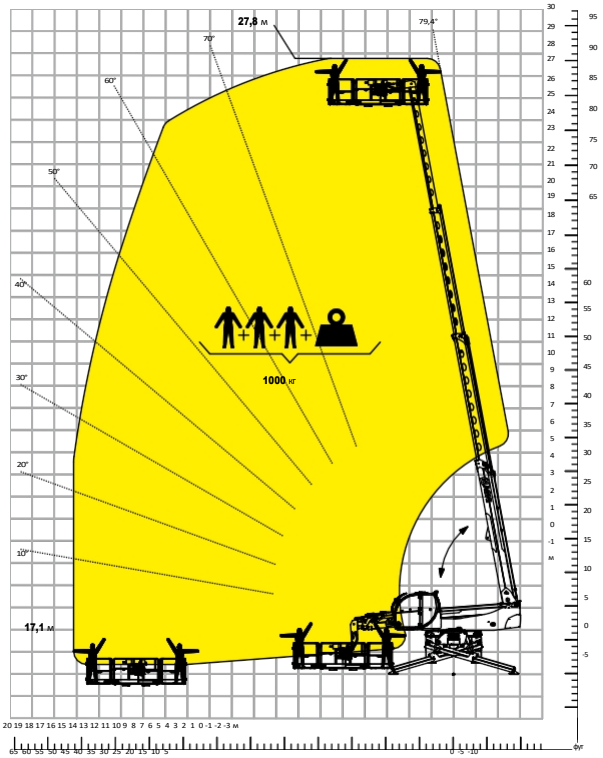

Таблиця навантажень з

ПЛАТФОРМОЮ, 500 кг, З ЛЕБЕДКОЮ,

600 кг

ATT - 01 - 026

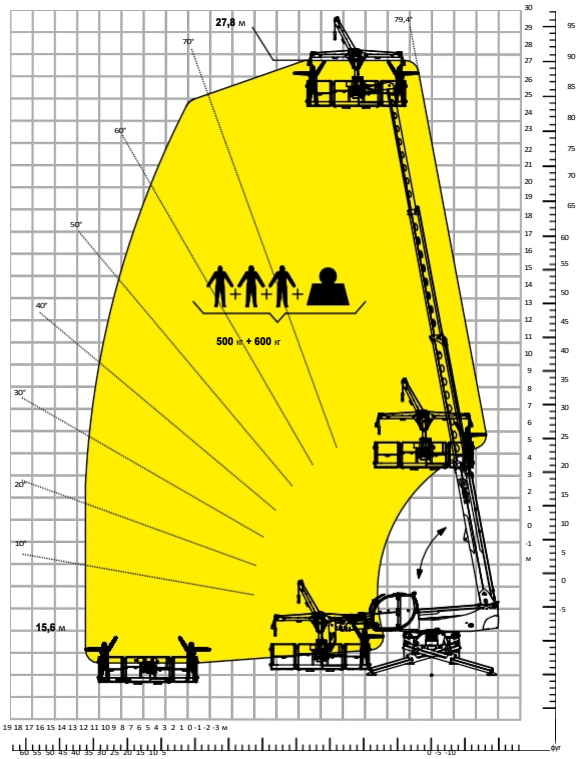

Модель машини	Поворотний телескопічний навантажувач	RTH 6.26	
	Максимальна вантажопідйомність	6 000 кг	
	Максимальна висота підйому	25,80 м	
	Максимальний виліт	22,20 м	
	Поворот	360° (безперервне)	
Стабілізатори	Тип	Телескопічні ножиці	
Двигун	Модель	**Deutz TCD 3,6 L4 EDG** Стадія **IIIA**	**Deutz TCD 3,6 L4 Stage V**
	Номінальна потужність	100 кВт (136 к.с.) при 2200 об/хв	
	Максимальний крутний момент	500 Нм при 1600 об/хв	500 Нм при 1600 об/хв
	Об'єм	3,6 л	
	Кількість циліндрів	4 в ряд	
	Тип двигуна	Дизельний з турбонаддувом і прямим уприскуванням	
	Система охолодження	Водяне охолодження – проміжний охолоджувач	
Коробка передач	Тип	Гідростатична	
	Максимальний тиск	480 бар	
	Коробка передач	Розподільна коробка, 2 швидкості вперед-назад	
Осі та гальма	Тип	Мости з планетарними редукторами	
	Передня вісь	Поворотна з вирівнюванням, +/-8°	
	Задня вісь	Коливальна та керована з гідравлічною блокуванням	
	Кількість ведучих/керованих коліс	4WD - 4WS	
	Режим керування	Прямий/Концентричний/Крабовий	
	Робоче гальмо	Мокрий багатодисковий на передній та задній осі	
	Стояночне гальмо	Гідравлічний з негативною дією на передній осі	
	Розміри шин	445/65 R22.5	
Технічні характеристики	Макс. швидкість руху	40 км/год	
	Підйомність (без вантажу)	35%	
	Радіус повороту (на вилах)	6 670 мм	
Вага	Загальна маса без вантажу*	19 600 кг	
Ємність бака та систем	Дизельне паливо	240 л	240 л
	AdBlue	-	10 л
	Гідравлічна рідина	117 л	117 л
	Моторна олива	9 л	9 л
	Охолоджуюча рідина	20 л	20 л
Гідравлічний контур для рухів	Тип контуру	З датчиком навантаження	
	Робочий насос	Змінного робочого об'єму	
	Макс. гідравлічна продуктивність	130 л/хв	
	Макс. витрата на головку стріли	75 л/хв	
	Макс. робочий тиск	350 бар	
	Розподільник для руху стріли та башти	Електропропорційний клапан SIL 2	
	Управління рухами	Подвійний джойстик з вбудованою функцією дозволу маневру	
Відповідність стандартам	2006/42/ЄС: Директива ЄС щодо машин 2016/1628: Регламент ЄС щодо викидів двигунів етапу V EN 1459-X: Відноситься до стандартів щодо вимог безпеки для машин із змінним вильотом EN 280-1/EN 280-2: стандарти, що стосуються мобільних підйомних робочих платформ (якщо доступні) ROPS/FOPS рівня 2: стосується стандартів для захисних конструкцій		

Дані, наведені в цій брошурі, надаються для інформаційних цілей і можуть бути змінені без попереднього повідомлення.
Усі зображення носять суто орієнтовний характер і можуть не відповідати точному вигляду продукту.
**зазначена вага стосується транспортного засобу без вантажу зі стандартним обладнанням і може змінюватися залежно від обраної конфігурації.*

Стандартна комплектація машини включає:

КАБІНА

Система «Easy access»
Преміум-сидіння з нахилом, пневматичною підвіскою та підголівником Регульована рульова колонка
Аналоговий джойстик
Регульована сонцезахисна шторка Опалення
Кондиціонер
FM/AM-радіо з підключенням через USB та Bluetooth Атмосферне світлодіодне освітлення
Входи USB типу A та типу C (5 В)

ІНФОРМАЦІЯ В РЕАЛЬНОМ ЧАСІ

Сенсорний екран, 12 дюймів
MCTS – вбудоване програмне забезпечення Magni Combi Touch System Автоматична система розпізнавання інструментів RFID
LMI – індикатор моменту навантаження
LLD – діаграма динамічного навантаження
Вбудована та дистанційна інтегрована діагностика
Камера заднього виду з зображенням, інтегрованим у MCTS

ТЕХНІЧНІ ХАРАКТЕРИСТИКИ

Стандарт Q-Fit
Можливість встановлення платформи
Удосконалена трилінійна система CAN BUS Система автоматичного вирівнювання опорних опор Автоматичне регулювання розвалу передніх і задніх коліс
Високоточний двигун обертання башти від Liebherr Автоматичне гальмо стоянки
Механічне відключення акумулятора в моторному відсіку
Електрична система: 24 В – IP67

СЕРВІС

Система підключення MyMagni від Trackunit (безкоштовно за запитом) Гарантія: 24 місяці/2 000 годин